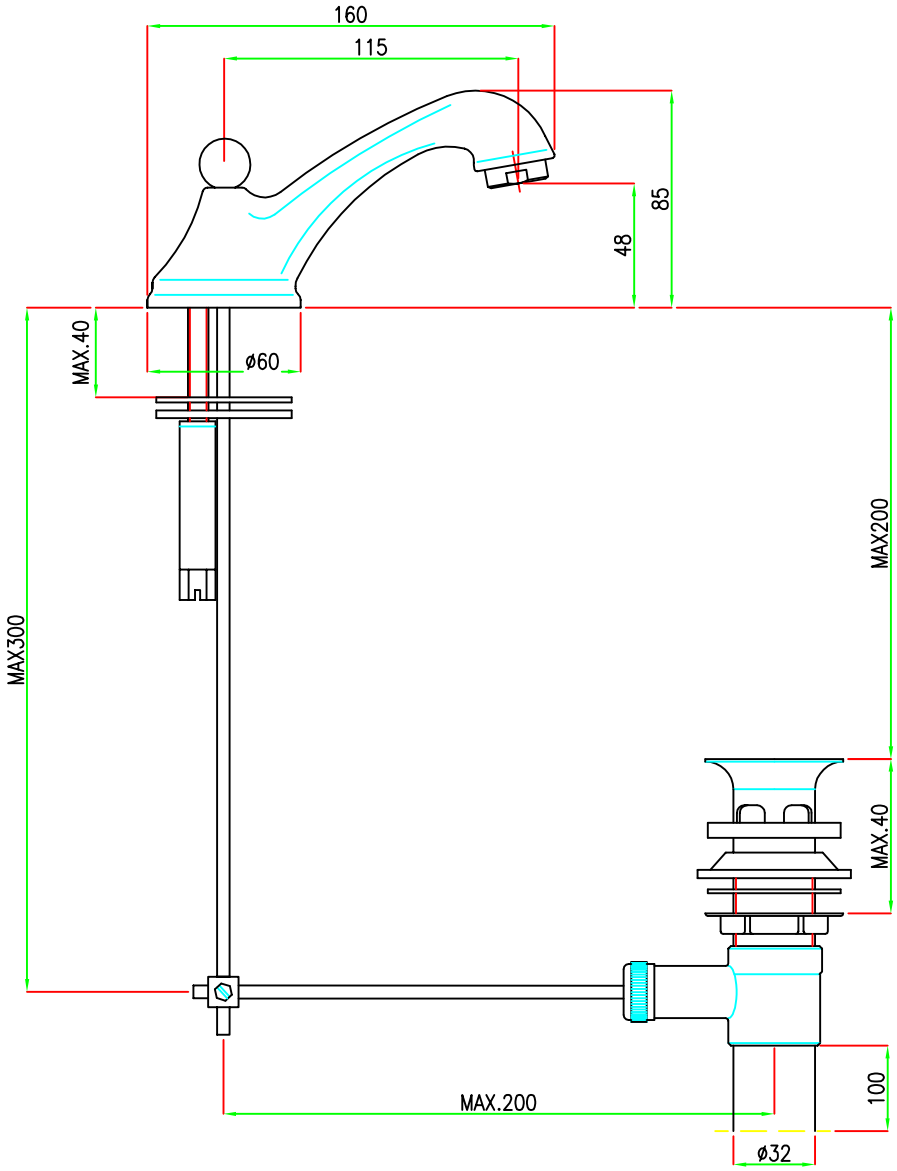

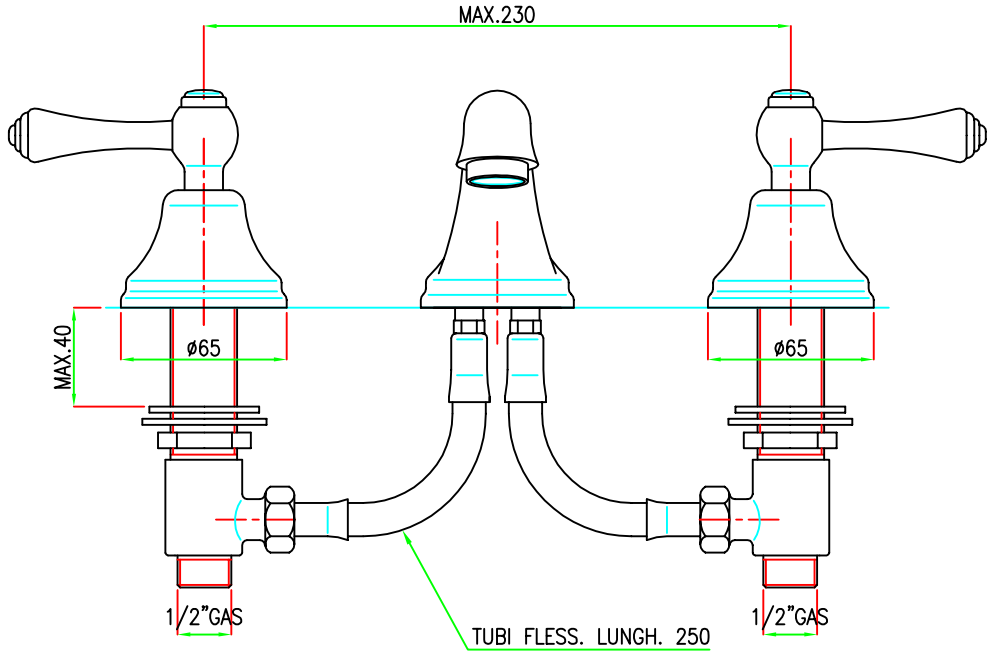

F.LLI NOLLI

Denominazione ART. 166101041000
BATTERIA LAVABO SUMMIT

Disegno n.	scala	data	disegnato da
1654	1:3	16/04/03	

F.lli Nolli s.r.l. via Cirla Gravellona Toce (VB) Italy
Tel. 0323 849801-02 Fax. 0323 849803