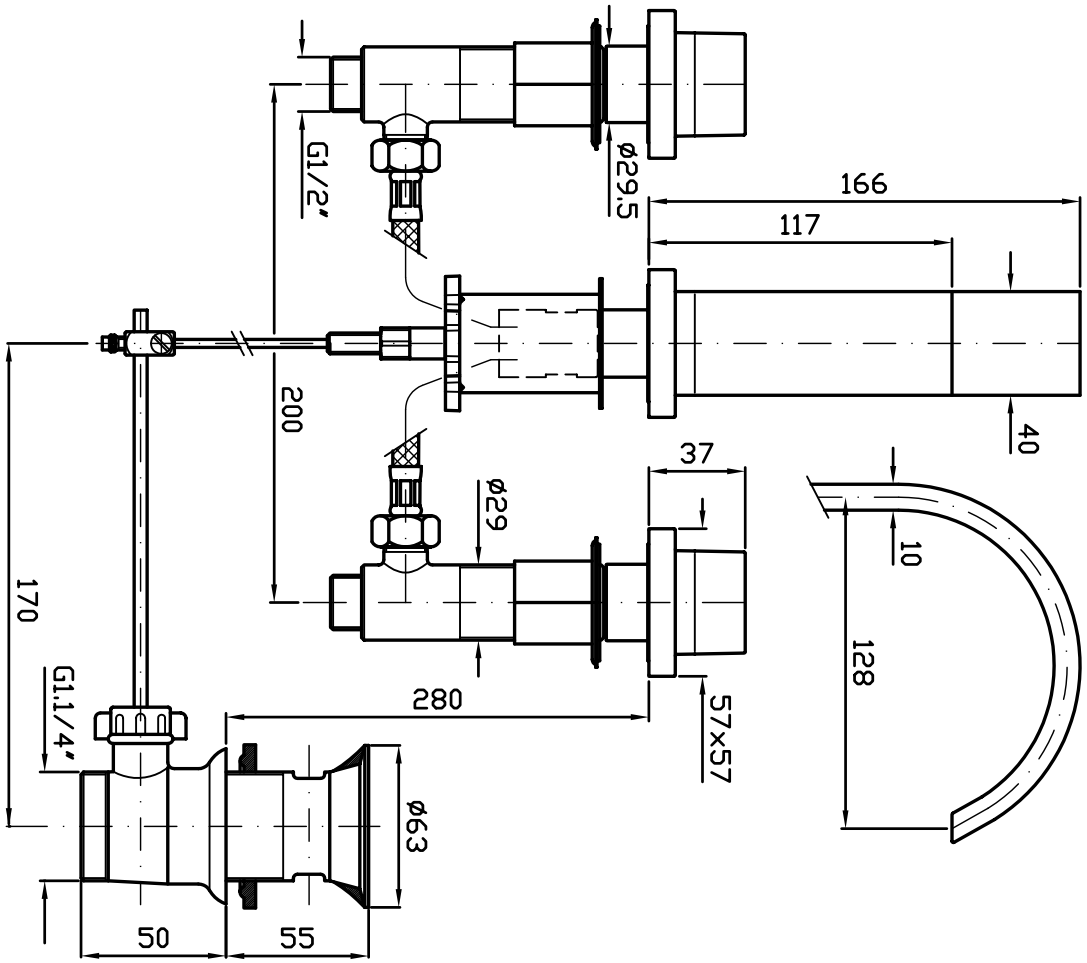

ZUCCHETTI RUBINETTERIA S.p.A.	Dis.n° CP ZA5652	Rev 00				
BATTERIA BIDET					–	–
Cod.art. ---					Descrizione della modifica	
Scala 1:2	U.M.: mm	Disegnato	Verificato	Approvato	Materiale ---	
	Data	12/11/03			Trattamento	
	Firma	PIRALLI			TOLLERANZE GENERALI	Grezzo: Angoli: ±45' – sp. ±0.20 – dim. ±0.50
Le date e le firme compaiono solo sul disegno originale approvato						Finito: Angoli: ±20' – dim. e ø <75 ±0.10 – >75 ±0.20

Proprietà riservata – Riproduzione vietata
CONFIDENTIAL